SKD-21 Крепление к стропу. Вариант № 2
Лист 2

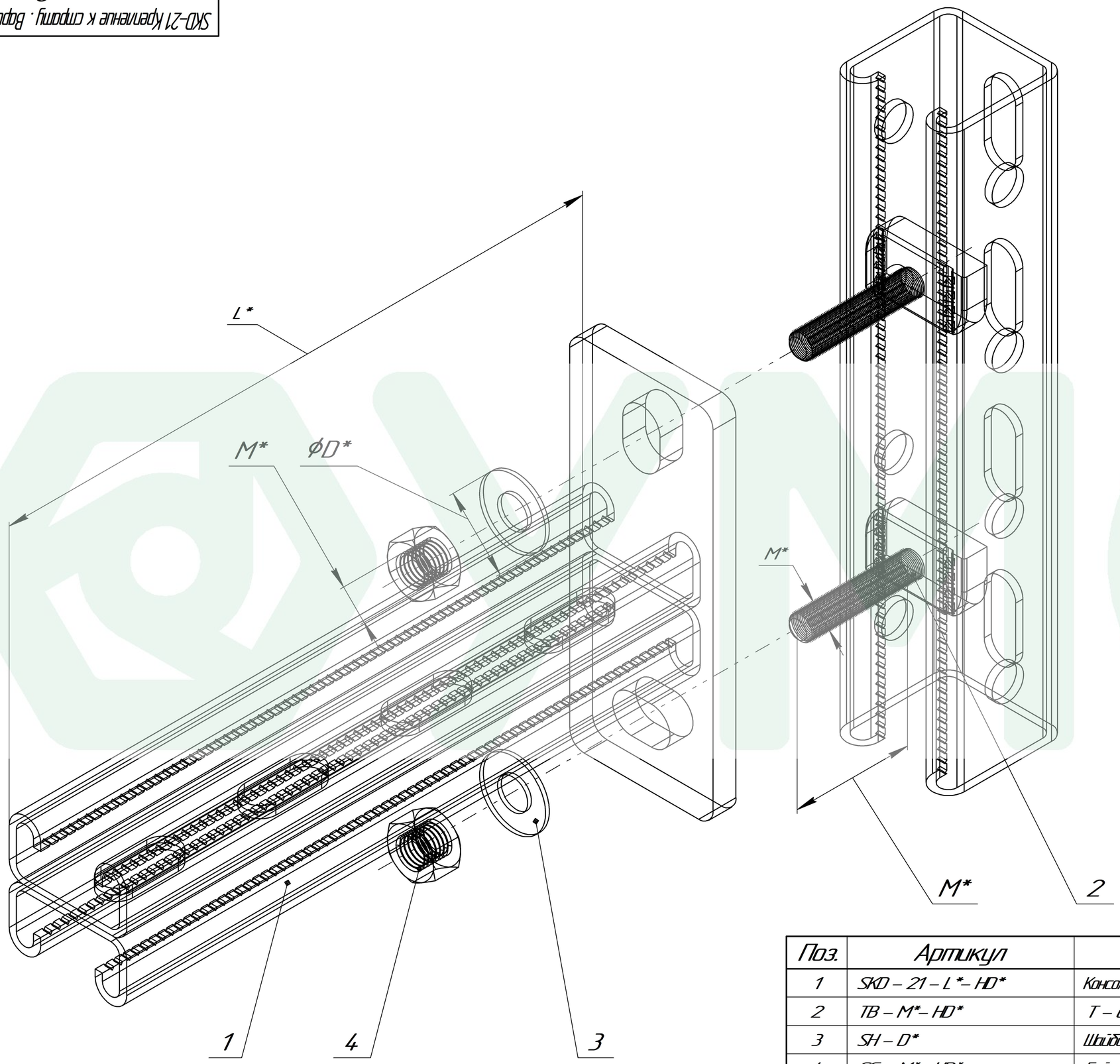

Поз.	Артикул	Наименование	Кол-во, шт
1	SKD – 21 – L*– HD*	Консоль двойная 41 x 21 мм	1
2	TB – M*– HD*	Т – болт	2
3	SH – D*	Шайба плоская DIN 125	2
4	SG – M*– HD*	Гайка шестигранная DIN 934	2

Изм.	Лист	№ докум.	Подп.	Дата	SKD–21 Крепление к стропу. Вариант № 2 лист 2	Лист
		ФУМС				

Копировал Формат А3

Подп. и дата | Инв. № дубл. | Взам. инв. № | Подп. и дата | Инв. № подл.